溫度控制器
Temperature Controller

用途：控制 － 溫度、濕度、壓力、流量、酸鹼度.....等
Appliance: Controlling temperature , humidity , pressure , flow , ph.

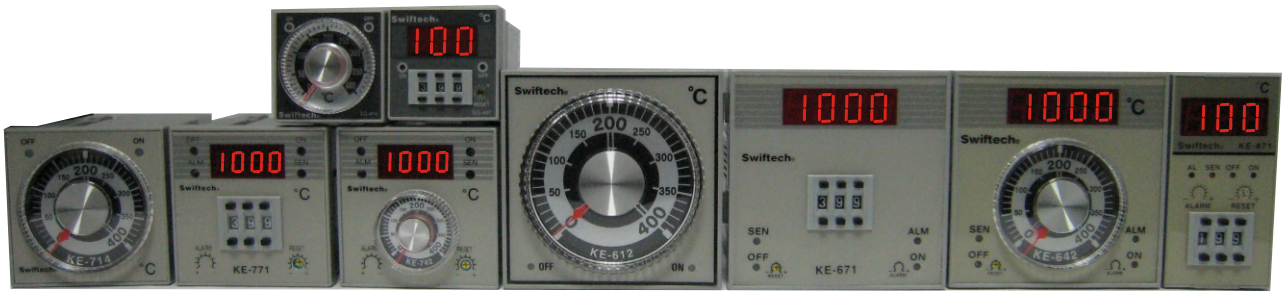

特色

- 輸入的 TYPE 有 J , K , R, S 及 Pt100Ω 五種
- 可交換變化使用 ON－OFF 或 P 動作控制
- 加熱及冷卻系統均適合使用且耐久堅固

Features

- Input type : There are J , K , R, S and Pt100Ω
- By using ON－OFF or P action to take place by turns
- Heat (reverse) / Cool (direct) action

規格說明

電源：120 / 240V AC , 50 / 60Hz
輸入：J , K , R, S 及 PT100Ω
輸出：繼電器接點(250V / 5A)，DC 24V 供 SSR 使用
4 ~ 20mA， 0 ~ 20mA，1 ~ 5V DC 供 SCR 使用
控制方式：開關、比例
比例帶：2.5 % 全刻度
時間週期：繼電器接點約 10 秒
，SSR電壓約 3 秒
上、下限警報：10 % 全刻度(可調整)
精密度：1 % 全刻度
環境溫度：−10 ~ 50°C
絕緣阻抗：20M ohm , 50V DC
電力消耗：繼電器約 5W，SSR 5W

SPECIFICATION

Power supply： 120 / 240V AC , 50 / 60Hz
Input： J , K , R, S and PT100Ω
Output： Relay (250V / 5A)， DC 24V for SSR drive
4 ~ 20mA， 0 ~ 20mA，1 ~ 5V DC for SCR drive
Controlmode： ON / OFF , P
Proportional Band： 2.5 % full scale
Cycle time.： Relay / 10 sec , SSR / 2 sec
High / Low Alarm： 10 % full scale (Adjustable)
Accuracy： 1 % full scale
Ambient temperature： −10 ~ 50°C
Input impedance： 20M ohm , 50V DC
Power consumption： Relay / 5W，SSR / 5W

尺寸圖 DIMENSIONS

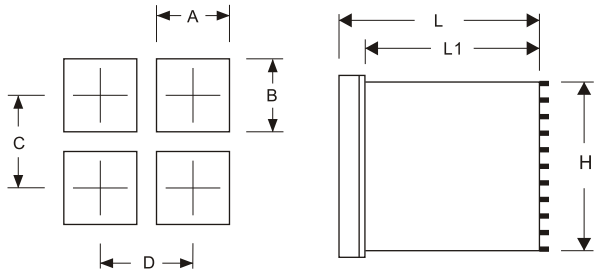

規格	A	B	C	D	L	L1	H
96×96mm	90^{+1}_{-0}	90^{+1}_{-0}	110	110	120	105	89
72×72mm	68^{+1}_{-0}	68^{+1}_{-0}	82	82	110	110	68
96×48mm	90^{+1}_{-0}	43^{+1}_{-0}	110	70	132	117	90
48×48mm	43^{+1}_{-0}	43^{+1}_{-0}	70	70	97	80	50

接線範例 wiring example

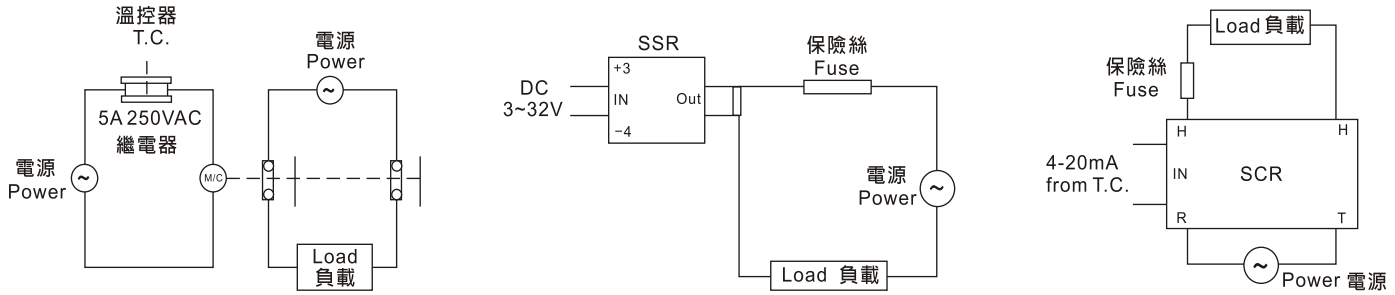

接線圖 WIRING DIAGRAM

■ KE 414 / 487 SERIES

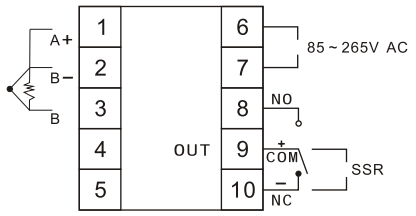

■ KE 612 / 642 / 617 SERIES

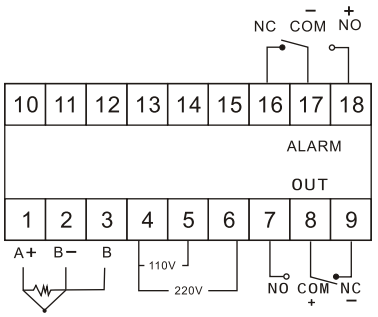

■ KE 714 / 742 / 771 SERIES

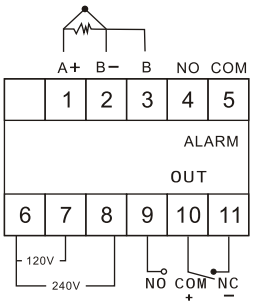

■ KE 817 SERIES

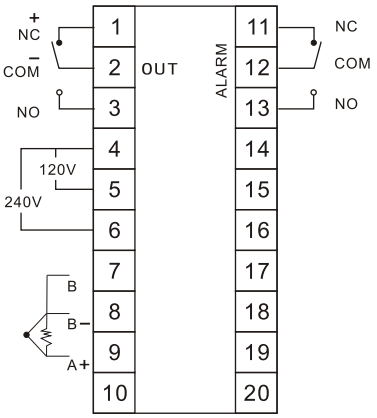

溫度控制器訂購編號 ORDERING CODE

KE —

外型尺寸 Dimension		
414	48 × 48	旋鈕無顯示 Nono indication
487	48 × 48	指撥數字 Digit setting & Digit display
714	72 × 72	旋鈕無顯示 Nono indication
742	72 × 72	旋鈕數字 Knob setting & Digit display
771	72 × 72	指撥數字 Digit setting & Digit display
612	96 × 96	旋鈕無顯示 Nono indication
642	96 × 96	旋鈕數字 Knob setting & Digit display
671	96 × 96	指撥數字 Digit setting & Digit display
871	48 × 96	指撥數字 Digit setting & Digit display

輸入訊號 Input Type
K
J
R
S
PT100

輸出訊號 Output Type	
1	RELAY
2	SSR
3	4 ~ 20 mA

動作 Control Mode	
O	NO / OFF
P	P 動作

警報 Alarm	
N	NO
1	1 AL

度數 Temp. Range	
A	0 ~ 100 °C
B	0 ~ 200 °C
C	0 ~ 400 °C
D	0 ~ 600 °C
E	0 ~ 1200 °C
F	0 ~ 1600 °C

附註 Note :

- ■ Relay 輸出能選用 ON / OFF , P 控制
  Relay - output can suitable with control mode ON / OFF , P
- ■ SSR 輸出能選用 P 控制
  SSR - output can suitable with control mode P
- ■ 4 ~ 20mA 輸出只能用 P 控制
  4 ~ 20mA - ootput only can suitable with P control
- ■ 所有的警報都是偏差警報
  All the alarm function are deviation (Hi / Low) alarm